Насос ZP5000

ПРИМЕНЕНИЕ

Насос ZP 5000 применяется для прямой смазки в многомагистральных системах (один подающий элемент на каждую смазочную точку) или в качестве перекачивающего насоса для смазки в прогрессивных системах.

ПРИЗНАКИ ИЗДЕЛИЯ

- Многомагистральный насос
- До 16 смазочных точек
- Не требует техобслуживания
- Диапазон давления до 160 бар
- Смазка: жидкая, пластичная,
- Текучая пластичная смазка
- Поверхность сигнально-серая RAL 7004

ПРИНЦИП ДЕЙСТВИЯ

Централизованный смазочный насос ZP5000 состоит из следующих основных узлов:
Насосная станция;
Привод ;
Бак для смазки.
Привод насоса ZP5000 осуществляется через электродвигатель с понижающим редуктором, который прифланцован к корпусу и соединен с валом червяка через призматическую шпонку с геометрическим замыканием.
Централизованный смазочный насос ZP5000 может быть изготовлен с одной или двумя насосными станциями (расположенными напротив друг друга) с максимальным количеством подводов смазочных точек 8.
Объемная подача настраивается бесступенчато 0…0,2см^3/ход. При поставке изделий объемная подача настроена на максимальное значение.

г. Уфа, тел./факс +7 347 224-20-02
г. Москва, тел./факс +7 495 224-20-02
г. С-Петербург, тел. +7 812 458-01-75
http://www.vitriol-tpk.ru e-mail:sales@vitriol-tpk.ru

A. ТИП НАСОСА ZP5000	Код
	ZP5

B. КОЛИЧЕСТВО ВЫПУСКОВ	Код
5 выпусков	05
8 выпусков	08
10 (5 + 5) выпусков	10
16 (8 + 8) выпусков	16

C. Серия	Код
Серия R	R

D. ВИДЫ ПРИВОДА	Код
Редуктор, передача 150:1, трехфазный электродвигатель 230/400В; 50Гц, M	01
Редуктор, передача 300:1, трехфазный электродвигатель 230/400В; 50Гц, M	02
Редуктор, передача 420:1, трехфазный электродвигатель 230/400В; 50Гц, M	03
Редуктор, передача 225:1, трехфазный электродвигатель 230/400В; 50Гц, VM, на опорной плите	04
Редуктор, передача 225:1, трехфазный электродвигатель 290/500В; 50ГЦ, VM, на опорной плите	05

E. ПОЛОЖЕНИЕ ПРИВОДА	Код
правое	R
левое (только для передачи 225:1)	L

F. БАК	Код
5 л. металл	A
10 л. металл	B
20 л. металл	C
30 л. металл	D

G. ПРИНАДЛЕЖНОСТИ	Код
отсутствуют	00
датчик уровня	01

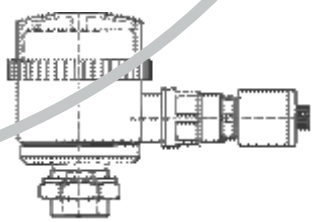

Датчик уровня см. техпаспорт BA_2005_1_D_76951_6011

г. Уфа, тел./факс +7 347 224-20-02
г. Москва, тел./факс +7 495 224-20-02
г. С-Петербург, тел. +7 812 458-01-75
http://www.vitriol-tpk.ru e-mail:sales@vitriol-tpk.ru

ТЕХНИЧЕСКИЕ ХАРАКТЕРИСТИКИ

Номинальное давление: 160 бар
Рабочее давление: в зависимости от режима работы и условий эксплуатации (согласование с изготовителем)
Объемная подача на каждый выпуск: 0 ... 0,2 см^3/ход
Соединительная резьба для линии смазочной точки: M 14 x 1,5
Редукция: 150 : 1; 300 : 1; 420 : 1; 225 : 1
Объемная подача: 1,69 см^3/мин; 0,84 см^3/мин; 0,6 см^3/мин; 1,12 см^3/мин
Число оборотов вала насоса: макс. 12 min^{-1}
Электродвигатель: K21R 63 G4 IM B14K
Число оборотов: 1360 min^{-1}
Приводная мощность 0,18 кВт
NLGI-класс : 000 ... 3
Температурный диапазон применения: - 30 С^{0}до+60 С^0
Количество выпусков: макс. 16
Емкость бака 5 л.; 10 л.; 20 л.; 30 л.
Вес : 21 или. 24 кг

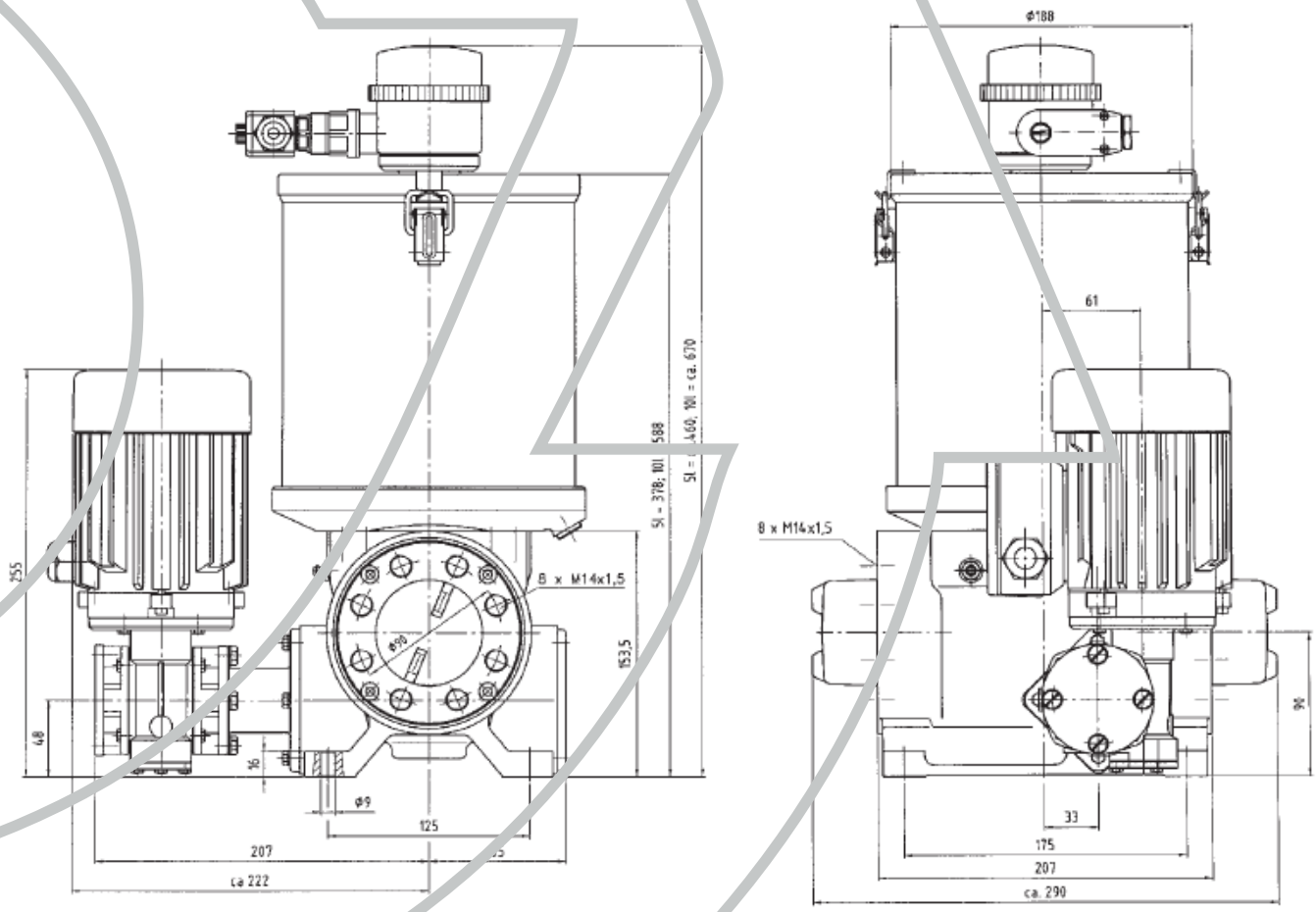

г. Уфа, тел./факс +7 347 224-20-02
г. Москва, тел./факс +7 495 224-20-02
г. С-Петербург, тел. +7 812 458-01-75
http://www.vitriol-tpk.ru e-mail:sales@vitriol-tpk.ru

ПРИМЕР ЗАКАЗА

Код											
Z	P	5	0	5	R	0	1	R	D	0	1

Тип насоса ZP5000	Код : ZP5
Количество выпусков 5 выпусков	Код: 05
Серия Серия R	Код: R
Вид привода редуктор, передача 150:1, трехфазн. двигатель 230/400В,50Гц, M	Код: 01
Положение привода правое	Код: R
Емкость бака 30 л.металл	Код: D
принадлежности датчик уровня для бака 30 л.	Код: 01

г. Уфа, тел./факс +7 347 224-20-02
г. Москва, тел./факс +7 495 224-20-02
г. С-Петербург, тел. +7 812 458-01-75
http://www.vitriol-tpk.ru e-mail:sales@vitriol-tpk.ru